Technisches Datenblatt

# RINNENBODEN HALBRUND UNIVERSAL

| | |
|---|---|
| **Art.-Nr.:** | **50371** |
| **Nenngröße [mm]:** | **250** |
| **Material:** | **Stahl verzinkt** |

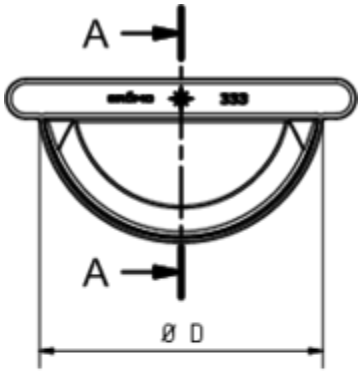

**Maße [mm]:**

| A | D |
|---|---|
| **18** | **105** |

**Hinweis:**
Zum Falzen