Technisches Datenblatt

REGENWASSERKLAPPE MIT EDELSTAHLSIEB

Art.-Nr.:	**50528**
Nenngröße [mm]:	**100**
Material:	**Stahl verzinkt**
Ablaufleistung[l/s]:	**10,7**

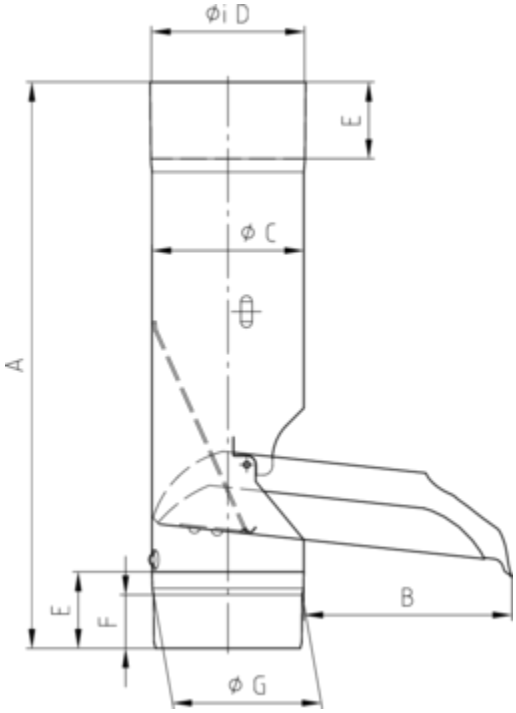

Maße [mm]:

A	B	C	D	E	F	G
370	136	99,5	100	50	35	97

Hinweis:
Sieb regelmäßig reinigen und im Winter aufgrund von Vereisungsgefahr entnehmen!