Technisches Datenblatt

RINNENBODEN KASTENFORM UNIVERSAL

Art.-Nr.:	**56366**
Nenngröße [mm]:	**333**
Material:	**UGINOX Patina K41**

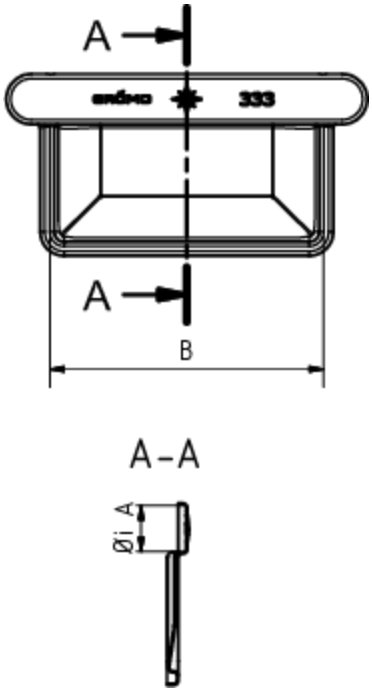

Maße [mm]:

A	B
20	**120**

Hinweis:
Zum Falzen