Technisches Datenblatt

# RINNENBODEN HALBRUND UNIVERSAL

**Art.-Nr.:** 56374
**Nenngröße [mm]:** 400
**Material:** UGINOX Patina K41

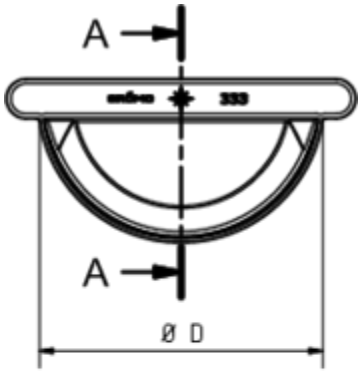

**Maße [mm]:**

| A | D |
|---|---|
| 22 | 192 |

**Hinweis:**
Zum Falzen